آموزشگاه تعمیر اتومبیلهای انژکتوری بینالود

ارایه آموزش سیستم انژکتور - آموش سستم یرق ۲۰۶ سیستم مولتی پلکس-اموزش تعمیر ایسیو- مدار های برقی خودر و

آدرس : مشهد قاسم اباد حاشیه بلوار شاهد بین شاهد ۷۷ و ۷۵ پلاک ۱۰۰۵ تلفن ۰۵۱۱۶۶۱۰۶۶۰- ۶۰۳۶ ۵۰۲ ۰۵۴۵-۰۹۱۵ ۰۳۶ ۰۹۳۷

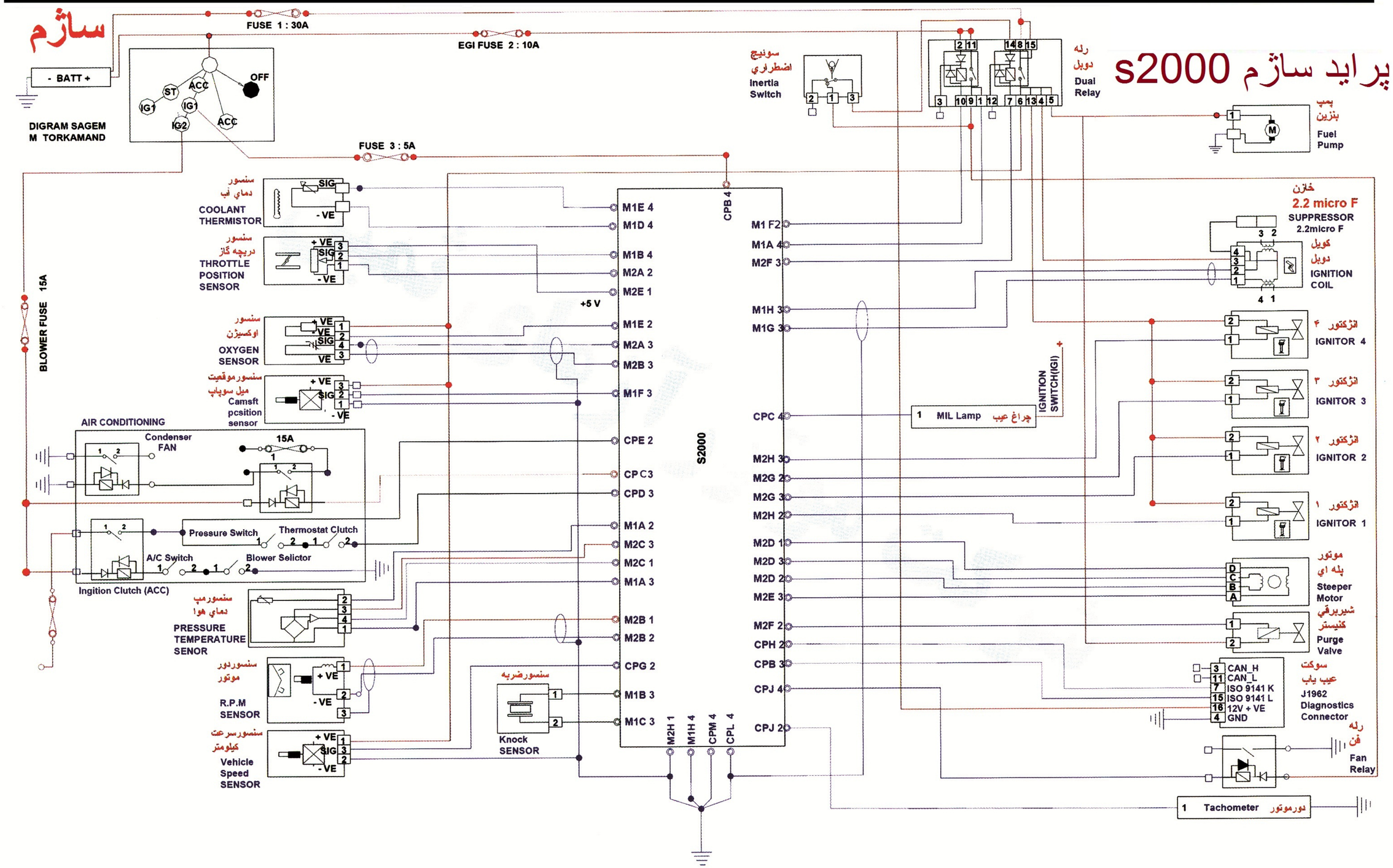

آموزشگاه تعمیر اتومبیلهای انژکتوری بینالود

ارایه آموزش سیستم انژکتور - آموش مستم برق ۲۰۶ سیستم مولتی پلکس-اموزش تعمیر ایسیو- مدار های برقی خودر و

آدرس : مشهد قاسم اباد حاشیه بلوار شاهد بین شاهد ۷۷ و ۷۵ پلاک ۱۰۰۵ تلفن ۰۵۱۱۶۶۱۰۶۶۰- ۰۹۱۵ ۵۰۲ ۶۰۳۶ ۰۵۴۵- ۰۳۶ ۰۹۳۷

پراید سازم s2000

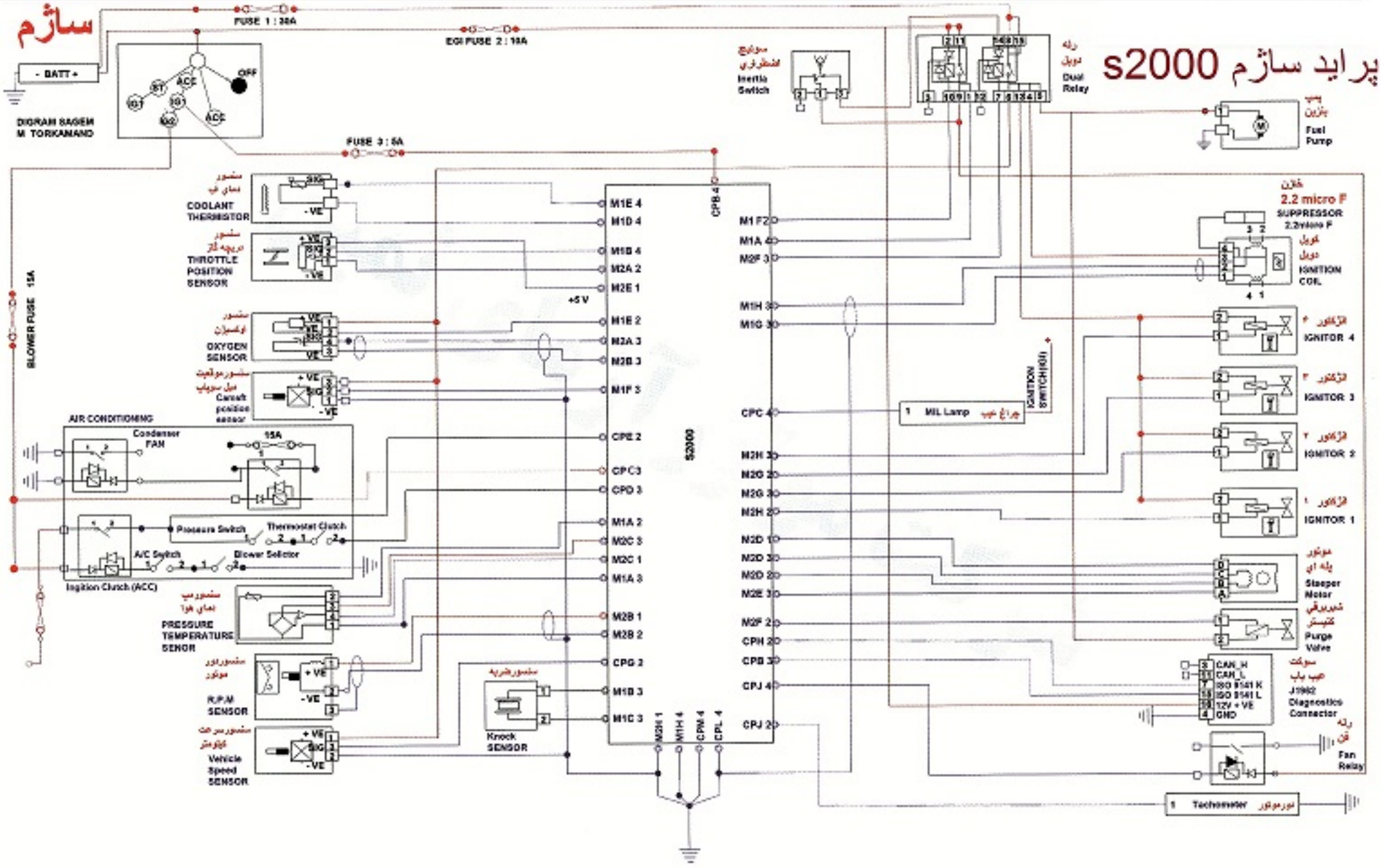

ارایه آموزش سیستم انژکتور - آموش سستم یرق ۲۰۶ سیستم مولتی پلکس-اموزش تعمیر ایسیو- مدار های برقی خودرو

آدرس : مشهد قاسم اباد حاشیه بلوار شاهد بین شاهد ۷۲ و ۷۵ پلاک ۱۰۰۵ تلفن ۰۵۱۱۶۶۱۰۶۶۰- ۰۹۳۷ ۰۳۶ ۰۵۴۵-۰۹۱۵ ۵۰۲ ۶۰۳۶

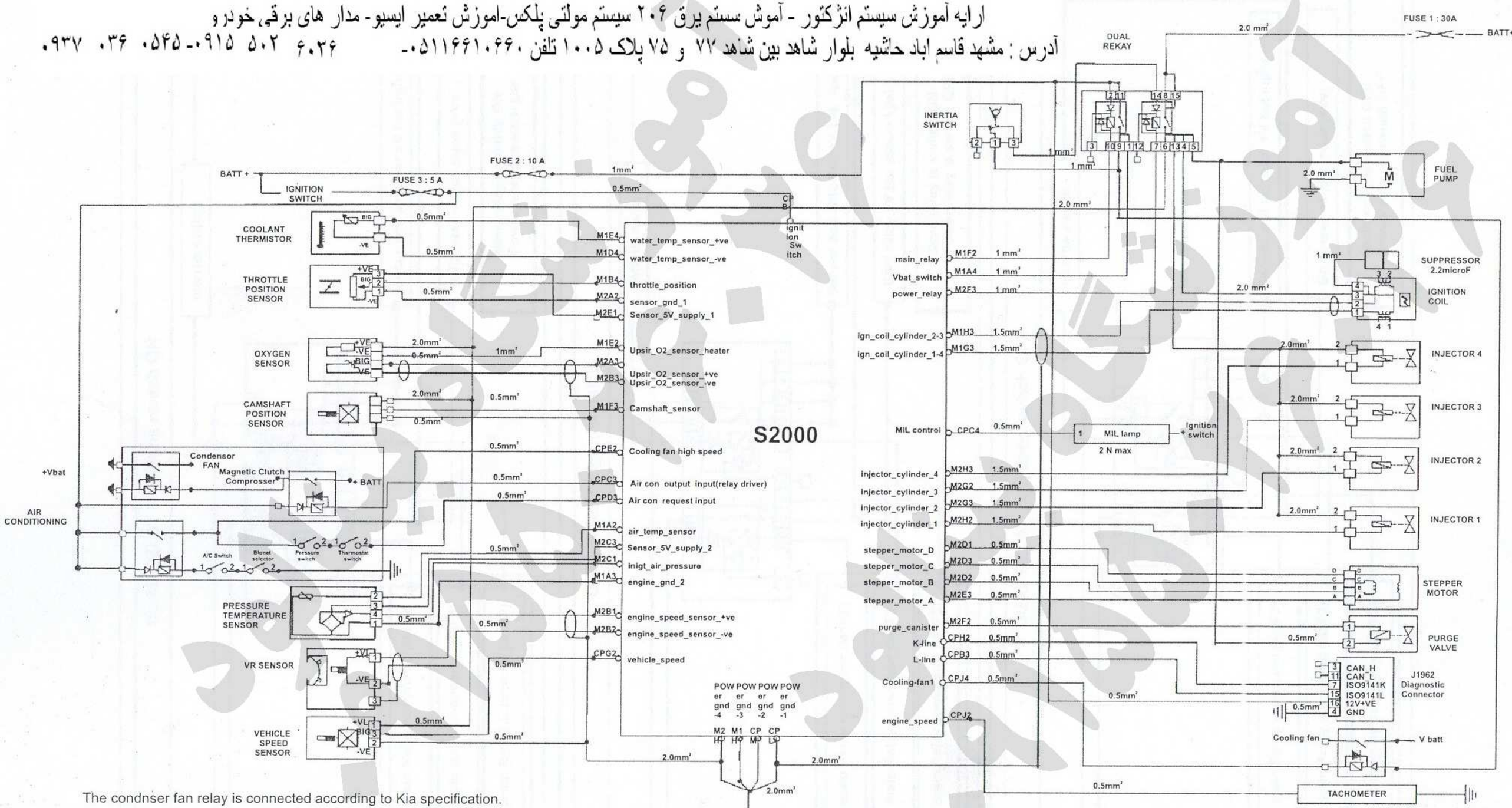

The condnser fan relay is connected according to Kia specification.

All ground return paths must be connected to a common point,as much as possible , to battery -Ve

آدرس : مشهد قاسم اباد حاشیه بلوار شاهد بین شاهد ۷۷ و ۷۵ پلاک ۱۰۰۵ تلفن ۰۵۱۱۶۶۱۰۶۶۰- ۶۰۳۶ ۵۰۲ ۰۹۱۵-۰۵۴۵ ۰۳۶ ۰۹۳۷

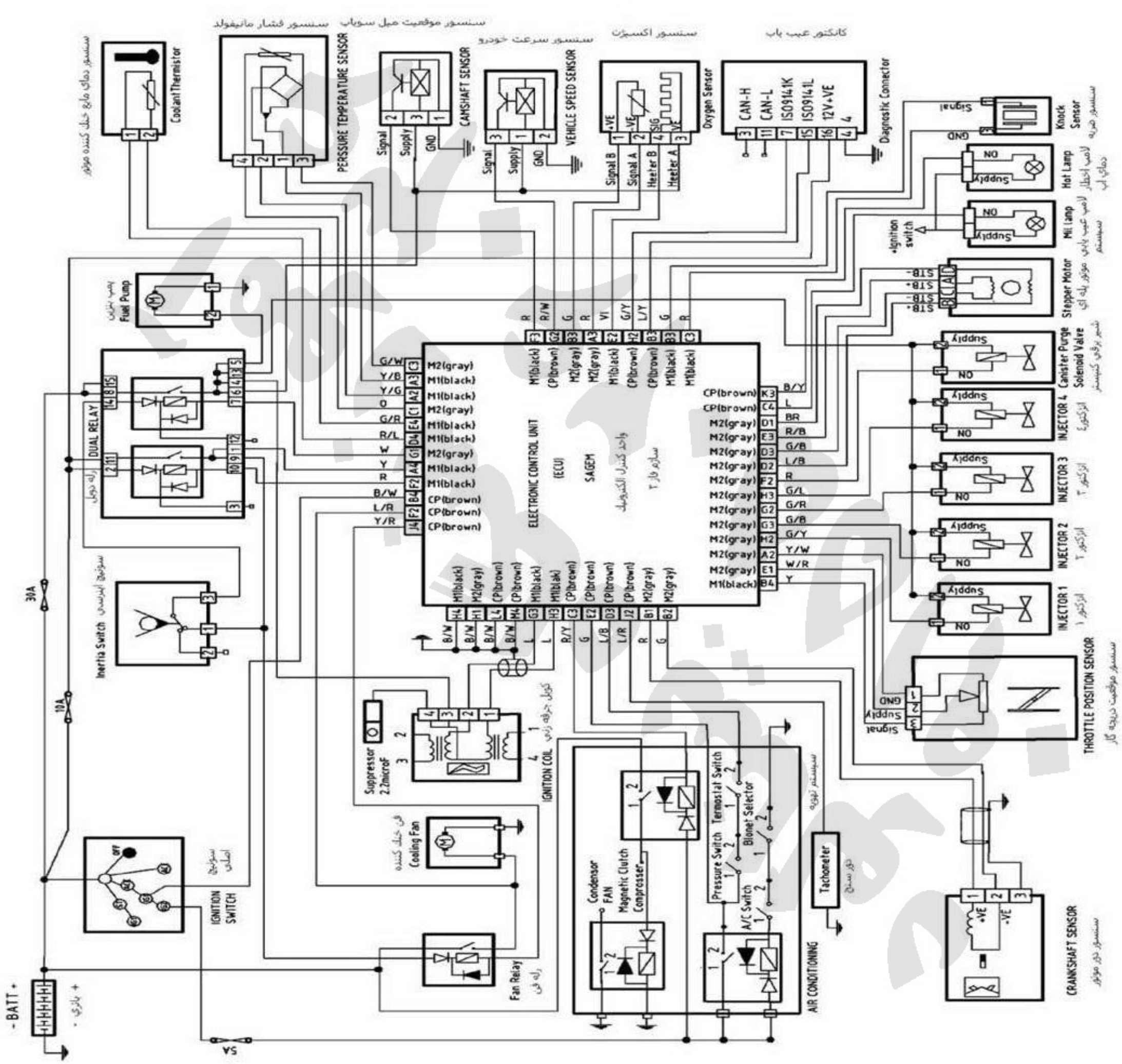

ارایه آموزش سیستم انژکتور - آموش سستم یرق ۲۰۶ سیستم مولتی پلکس-اموزش تعمیر ایسیو- مدار های برقی، خودرو
آدرس : مشهد قاسم اباد حاشیه بلوار شاهد بین شاهد ۷۷ و ۷۵ پلاک ۱۰۰۵ تلفن ۰۵۱۱۶۶۱۰۶۶۰- ۶۰۳۶ ۵۰۲ ۰۹۱۵-۰۵۴۵ ۰۳۶ ۰۹۳۷

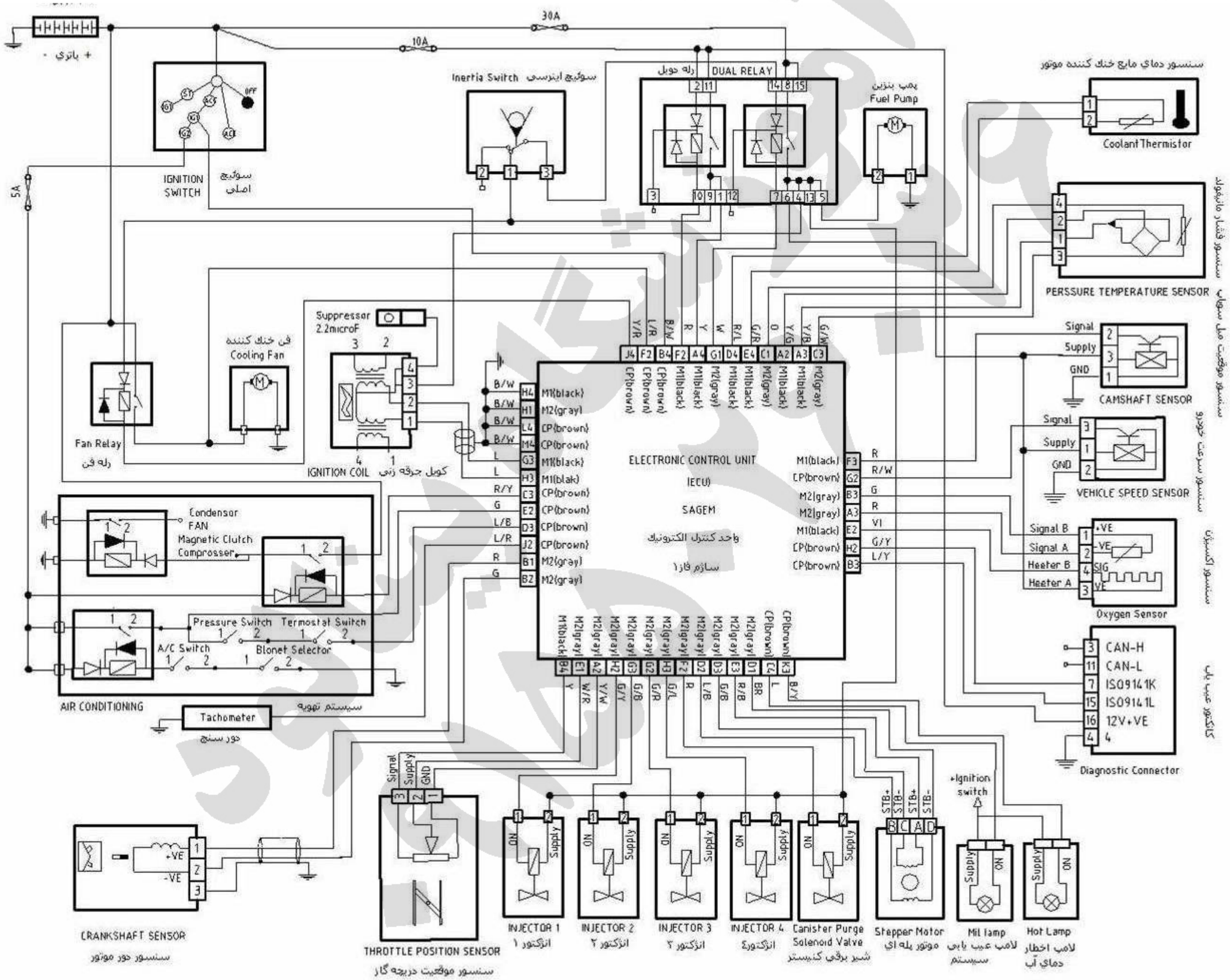

ارایه آموزش سیستم انژکتور - آموش سستم یرق ۲۰۶ سیستم مولتی پلکس-اموزش تعمیر ایسپو- مدار های برقی، خودرو
آدرس : مشهد قاسم اباد حاشیه بلوار شاهد بین شاهد ۷۲ و ۷۵ پلاک ۱۰۰۵ تلفن ۰۵۱۱۶۶۱۰۶۶۰- ۰۹۳۷ ۰۳۶ ۰۵۴۵-۰۹۱۵ ۵۰۲ ۶۰۳۶

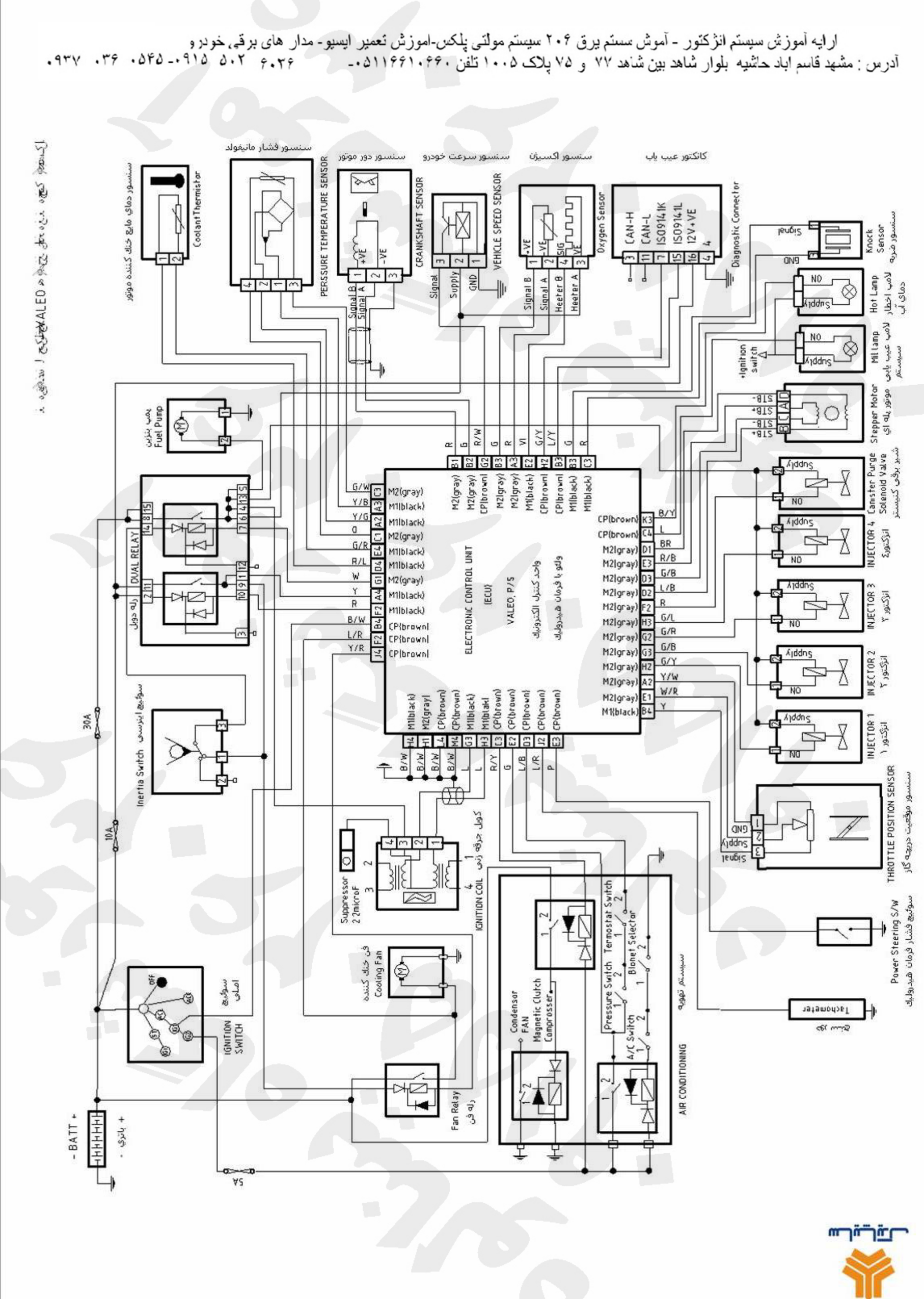

آموزشگاه تعمیر اتومبیلهای انژکتوری بینالود

ارایه آموزش سیستم انژکتور - آموش سستم یرق ۲۰۶ سیستم مولتی پلکس-اموزش تعمیر ایسیو- مدار های برقی خودر و

آدرس : مشهد قاسم اباد حاشیه بلوار شاهد بین شاهد ۷۷ و ۷۵ پلاک ۱۰۰۵ تلفن ۰۵۱۱۶۶۱۰۶۶۰- ۶۰۳۶ ۵۰۲ ۰۵۴۵-۰۹۱۵ ۰۳۶ ۰۹۳۷

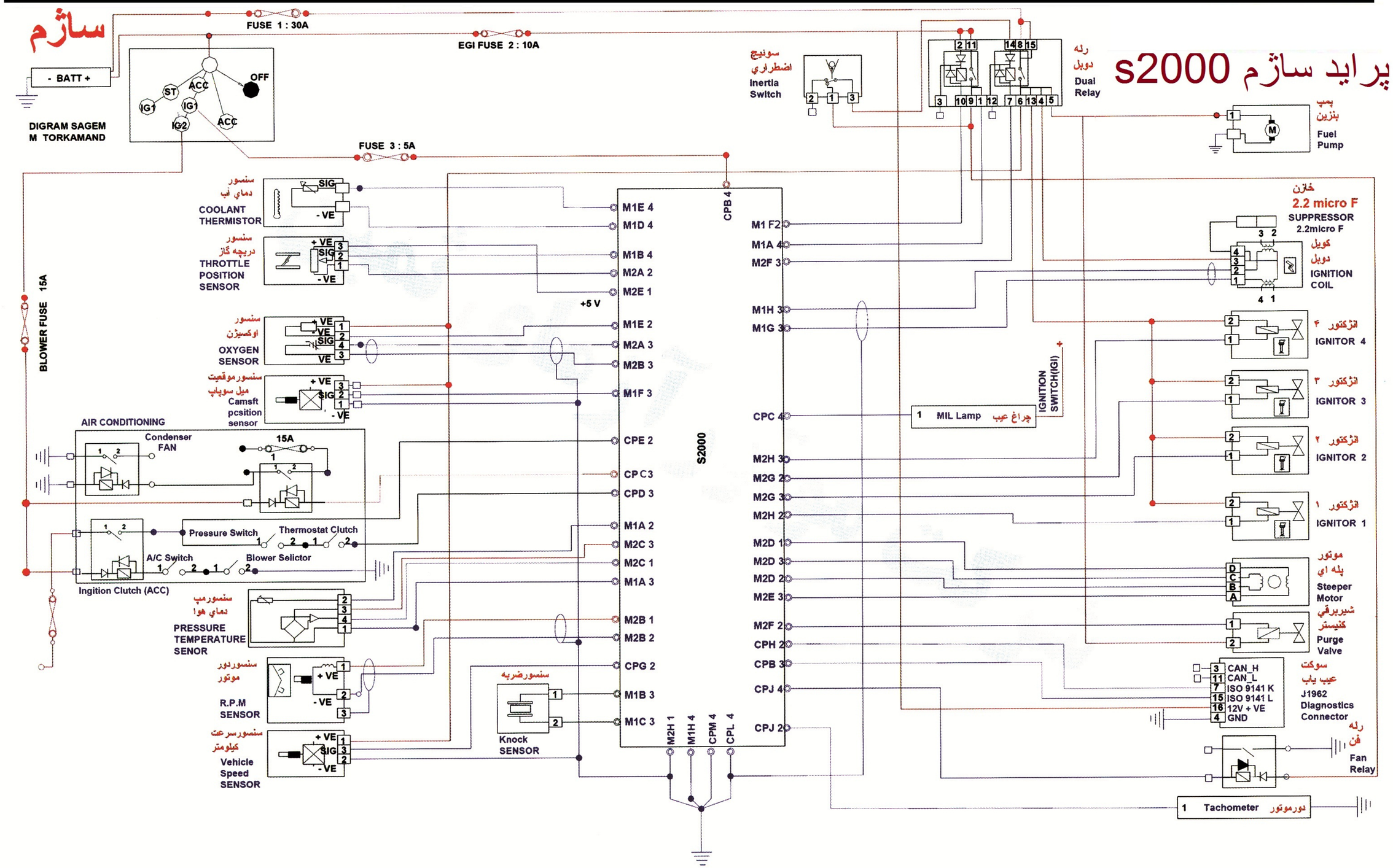

مدار شماتیک کیت انژکتوری (JOHNSON CONTROLS)

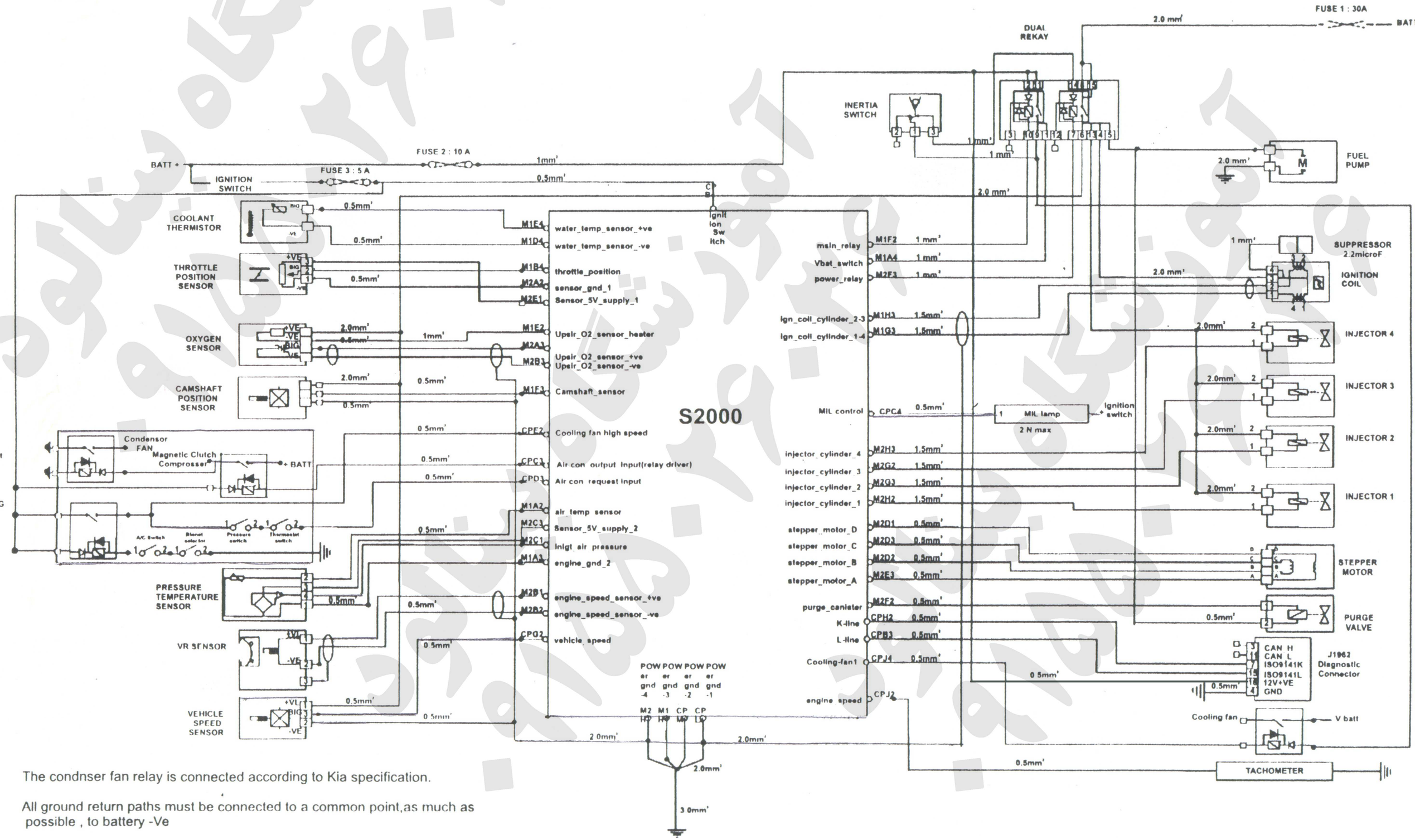

The condnser fan relay is connected according to Kia specification.

All ground return paths must be connected to a common point,as much as possible , to battery -Ve

ارایه آموزش سیستم انژکتور - آموزش سیستم برق ۲۰۶ سیستم مولتی پلکس-آموزش تعمیر ایسیو- مدار های برقی خودرو
آدرس : مشهد قاسم اباد حاشیه بلوار شاهد بین شاهد ۷۷ و ۷۵ پلاک ۱۰۰۵ تلفن ۰۵۱۱۶۶۱۰۶۶۰- ۰۹۳۷ ۰۳۶ ۰۵۶۵-۰۹۱۵ ۵۰۲ ۶۰۳۶